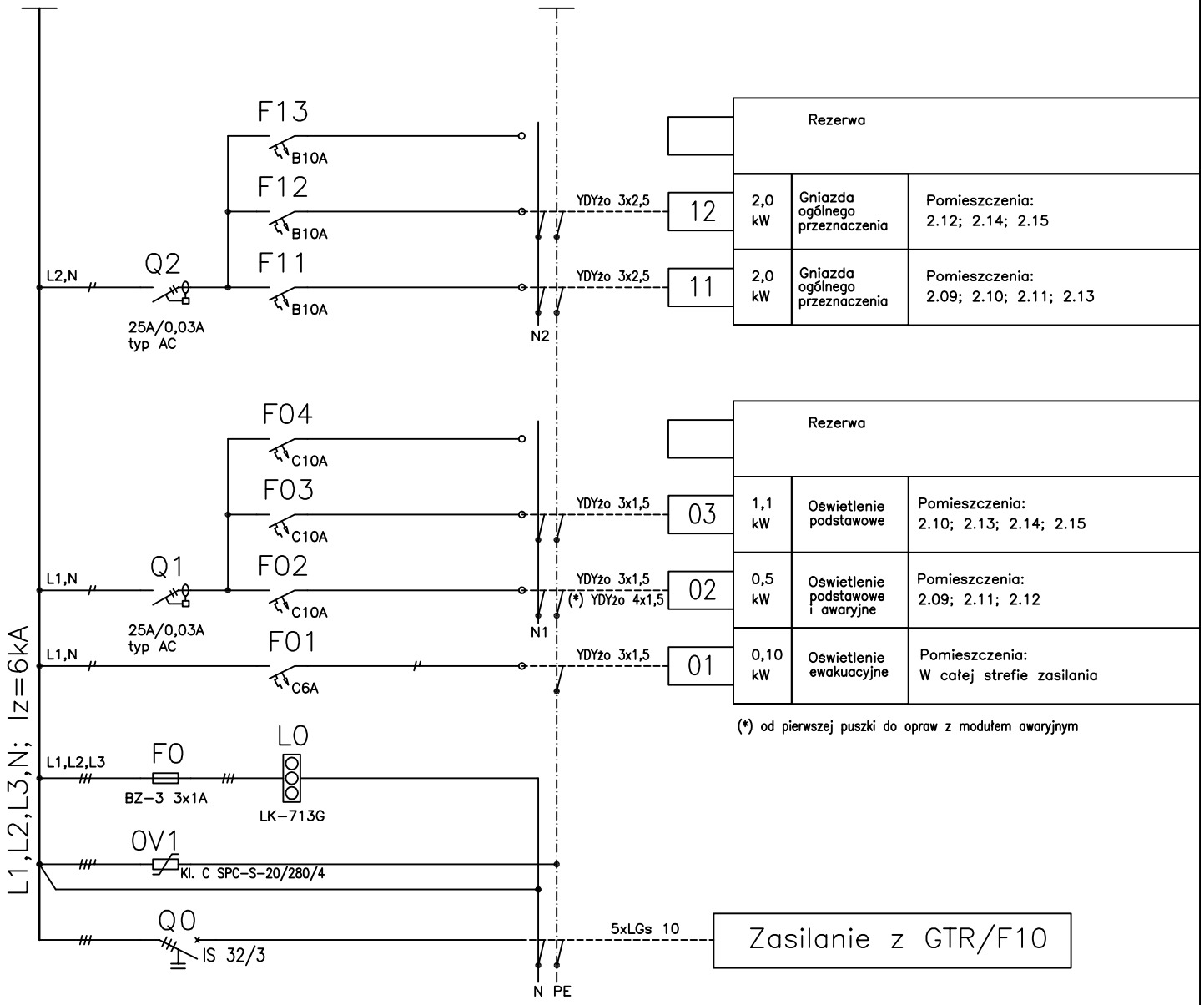

Ochrona od porażeń Szybkie wyłączanie w układzie sieci TN-S	Obudowa wnękowa z drzwiami pełnymi i osłonami części metalowych aparatów. Aparaty modułowe, standart nie gorszy niż Moeller	Schemat tablicy TE-3/11	Data: 2009-11	Rys. E-1/9/1